1222X1 Galatea 1 2W





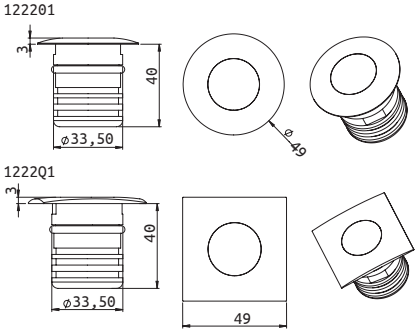

CREE	CRI						IP 67	IK 6			MADE IN ITALY
1	>90	>70.000	-25/+50	100g	901000	0,5m			RG0	interno, esterno	

Descrizione / *Description*

ITA. Incasso a terra di forma circolare per installazioni da esterno IP67. Potenza di 2W con ampia scelta di ottiche.Adatto per insallazioni residenziali e commerciali.

ENG. *Circular ground recessed luminaire for IP67 outdoor installations. Power of 2W with a wide choice of optics. Suitable for residential and commercial installations.*

Accessori / *Accessories* / *Notes*

ITA. Controcassa codice: cod.9010
Driver suggerito pag.173

ENG. *Outercasing code: cod 9010*
Suggested driver pag.173

Composizione codici / *Codes composition*

Codice *Code*	Colore LED *LED color*	Lumen *Lumen*	Ottica *Optics*	Finitura *Finishing*	Alimentazione *Power supply*	Potenza *Power*	Note *Notes*	
122201 round 1222Q1 square	1 3000°K 2 4000°K M 5000°K D blue	215lm 215lm 239lm 215lm	0 8° 2 30° 3 40° 4 50° 8 diff	3 grey, ox 8 glossy, inox	C 12-24VDC	2W	DIM	

Esempio composizione codice / *Codes composition example*

1222X1	1	0	3	C
Cod. prodotto *Product code*	Cod. colore LED *LED color code*	Cod. ottica *Optics code*	Cod. finitura *Finishing code*	Cod. alimentazione *Power Supply code*